Сварочный аппарат Telwin TECHNOLOGY TIG 182 AC/DC-HF/LIFT 230V+AC

WITH WELDING ACCESSORIES | PULSE | Aluminium | STEEL STAINLESS STEELS

Сварочный аппарат инверторного типа TECHNOLOGY TIG 182 AC/DC-HF/LIFT предназначен для аргоно-дуговой сварки неплавящимся электродом с возможностью работы в импульсном режиме на постоянном и переменном токе и ручной дуговой сварки.

Микропроцессорное управление, а так же возможность бесконтактного (высокочастотного) поджига дуги позволяет применять этот инвертор для сварки таких материалов, как: сталь, нержавеющая сталь, алюминий, титан, медь, никель, магний и их сплавы

Аппарат укомплектован принадлежностями для сварки TIG.

Наличие цифровой панели дает возможность легко установить, регулировать и контролировать необходимые параметры сварки.

Преимущества:

- дисплей для отображения сварочного тока
- работа в 2/4 тактовом режиме, режиме точечной сварки (spot)
- возможность регулировать такие параметры, как: ток, время подачи газа после сварки, снижение силы тока, частота при сварке переменным током, ток и частота в режиме PULSE, сила дуги при сварке MMA.
- возможность использовать пульты дистанционного управления
- поддерживает сварочный ток даже при нестабильном напряжении сети (колебания напряжения сети ±15%);
- регулируемые функции arc force (форсаж дуги), hot start (горячий старт);
- функция anti-stick (защита от прилипания);
- термическая защита, защита от перенапряжения, низкого напряжения, перегрузки по току;
- самодиагностика при включении
- возможность работы от генератора.
- удобный переносной кейс, укомплектован сварочными аксессуарами
- родина бренда, страна-изготовитель: Италия

По вопросам продаж и поддержки обращайтесь:

Алматы (727)345-47-04
Ангарск (3955)60-70-56
Архангельск (8182)63-90-72
Астрахань (8512)99-46-04
Барнаул (3852)73-04-60
Белгород (4722)40-23-64
Благовещенск (4162)22-76-07
Брянск (4832)59-03-52
Владивосток (423)249-28-31
Владикавказ (8672)28-90-48
Владимир (4922)49-43-18
Волгоград (844)278-03-48
Вологда (8172)26-41-59
Воронеж (473)204-51-73
Екатеринбург (343)384-55-89
Иваново (4932)77-34-06
Ижевск (3412)26-03-58
Иркутск (395)279-98-46
Казань (843)206-01-48
Калининград (4012)72-03-81
Калуга (4842)92-23-67
Кемерово (3842)65-04-62
Киров (8332)68-02-04
Коломна (4966)23-41-49
Кострома (4942)77-07-48
Краснодар (861)203-40-90
Красноярск (391)204-63-61
Курск (4712)77-13-04
Курган (3522)50-90-47
Липецк (4742)52-20-81
Магнитогорск (3519)55-03-13
Москва (495)268-04-70
Мурманск (8152)59-64-93
Набережные Челны (8552)20-53-41
Нижний Новгород (831)429-08-12
Новокузнецк (3843)20-46-81
Ноябрьск (3496)41-32-12
Новосибирск (383)227-86-73
Омск (3812)21-46-40
Орел (4862)44-53-42
Оренбург (3532)37-68-04
Пенза (8412)22-31-16
Петрозаводск (8142)55-98-37
Псков (8112)59-10-37
Пермь (342)205-81-47
Ростов-на-Дону (863)308-18-15
Рязань (4912)46-61-64
Самара (846)206-03-16
Санкт-Петербург (812)309-46-40
Саратов (845)249-38-78
Севастополь (8692)22-31-93
Саранск (8342)22-96-24
Симферополь (3652)67-13-56
Смоленск (4812)29-41-54
Сочи (862)225-72-31
Ставрополь (8652)20-65-13
Сургут (3462)77-98-35
Сыктывкар (8212)25-95-17
Тамбов (4752)50-40-97
Тверь (4822)63-31-35
Тольятти (8482)63-91-07
Томск (3822)98-41-53
Тула (4872)33-79-87
Тюмень (3452)66-21-18
Ульяновск (8422)24-23-59
Улан-Удэ (3012)59-97-51
Уфа (347)229-48-12
Хабаровск (4212)92-98-04
Чебоксары (8352)28-53-07
Челябинск (351)202-03-61
Череповец (8202)49-02-64
Чита (3022)38-34-83
Якутск (4112)23-90-97
Ярославль (4852)69-52-93

Россия +7(495)268-04-70
Казахстан +7(727)345-47-04
Беларусь +375-257-127-884
Узбекистан +998(71)205-18-59
Киргизия +996(312)96-26-47

эл.почта: tnw@nt-rt.ru || сайт: http://telwin.nt-rt.ru/

Технические характеристики

Параметр	Ед. изм.	Значение
Сварочный ток	А	5-160
ПН при 160 А и температуре 40°С	%	20
ПН при 85 А и температуре 40°С	%	60
Потребляемая мощность	кВт	2,5-4,3
Напряжение холостого хода	В	94
Напряжение питающей сети	В	1х230 (50-60 Гц)
Диаметр электродов	мм	1,6-3,2
Масса аппарата	кг	13,7
Габаритные размеры ДхШхВ	мм	430х170х340

В комплекте:

- Сварочный аппарат
- Зажим заземления
- Горелка для TIG сварки, 4 м.
- Держатель электродов
- Газовый редуктор
- Инструкция по эксплуатации

Дополнительно поставляются:

ОГЛАВЛЕНИЕ

стр.
1. ОБЩАЯ ТЕХНИКА БЕЗОПАСНОСТИ ПРИ ДУГОВОЙ СВАРКЕ 57
2. ВВЕДЕНИЕ И Общее описание.....58
2.1 ВВЕДЕНИЕ.....58
2.2 ПРИНАДЛЕЖНОСТИ, ПОСТАВЛЯЕМЫЕ ПО ЗАКАЗУ 58
3. ТЕХНИЧЕСКИЕ ДАННЫЕ 58
3.1 ТАБЛИЧКА ДАННЫХ (РИС. A).....58
3.2 ДРУГИЕ ТЕХНИЧЕСКИЕ ДАННЫЕ 58
4. ОПИСАНИЕ СВАРОЧНОГО АППАРАТА 58
4.1 БЛОК-СХЕМА 58
4.2 УСТРОЙСТВА УПРАВЛЕНИЯ, РЕГУЛИРОВАНИЯ И СОЕДИНЕНИЯ.....58
4.2.1 ЗАДНЯЯ ПАНЕЛЬ (РИС. C) 58
4.2.2 Передняя панель (РИС. D) 58
5. УСТАНОВКА 59
5.1 СБОРКА.....59
5.1.1 Сборка кабеля возврата - зажима (РИС.E) 59
5.1.2 Сборка кабеля/сварки - зажима держателя электрода (РИС.F) (MMA).....59
5.1.3 СПОСОБ ПОДЪЕМА СВАРОЧНОГО АППАРАТА.....59
5.2 Расположение аппарата.....59
5.3 ПОДСОЕДИНЕНИЕ К ЭЛЕКТРИЧЕСКОЙ СЕТИ ПИТАНИЯ.....59
5.3.1 ВИЛКА И РОЗЕТКА.....59
5.4 СОЕДИНЕНИЕ КОНТУРА СВАРКИ 59
5.4.1 Сварка TIG: 59
5.4.2 ОПЕРАЦИИ СВАРКИ ПРИ ПОСТОЯННОМ ТОКЕ.....59
6. СВАРКА: ОПИСАНИЕ ПРОЦЕДУРЫ 59
6.1 СВАРКА TIG 59
6.1.1 Возбуждение HF и LIFT.....60
6.1.2 Сварки TIG DC 60
6.1.3 Сварка TIG AC 60
6.1.4 Порядок выполнения.....60
6.2 ОПЕРАЦИИ СВАРКИ ПРИ ПОСТОЯННОМ ТОКЕ.....60
6.2.1 Выполнение 60
7. ТЕХ ОБСЛУЖИВАНИЕ 60
7.1 ПЛАНОВОЕ ТЕХОБСЛУЖИВАНИЕ.....60
7.1.1 Горелка 60
7.2 ВНЕПЛАНОВОЕ ТЕХОБСЛУЖИВАНИЕ.....60
8. ПОИСК НЕИСПРАВНОСТЕЙ.....61

СВАРОЧНЫЙ АППАРАТ С ИНВЕРТОРОМ ДЛЯ СВАРКИ TIG И MMA ДЛЯ ПРОМЫШЛЕННОГО И ПРОФЕССИОНАЛЬНОГО ИСПОЛЬЗОВАНИЯ.
Примечание: В приведенном далее тексте используется термин варочный аппарат".

1. ОБЩАЯ ТЕХНИКА БЕЗОПАСНОСТИ ПРИ ДУГОВОЙ СВАРКЕ

Рабочий должен быть хорошо знаком с безопасным использованием сварочного аппарата и ознакомлен с рисками, связанными с процессом дуговой сварки, с соответствующими нормами защиты и аварийными ситуациями.
(См. также стандарт "EN 60974-9: Оборудование для дуговой сварки. Часть 9: Установка и использование").

- **Избегать непосредственного контакта с электрическим контуром сварки, так как в отсутствии нагрузки напряжение, подаваемое генератором, возрастает и может быть опасно.**
- **Отсоединять вилку машины от электрической сети перед проведением любых работ по соединению кабелей сварки, мероприятий по проверке и ремонту.**
- **Выключать сварочный аппарат и отсоединять питание перед тем, как заменить изношенные детали сварочной горелки.**
- **Выполнить электрическую установку в соответствие с действующим законодательством и правилами техники безопасности.**
- **Соединять сварочную машину только с сетью питания с нейтральным проводником, соединенным с заземлением.**
- **Убедиться, что розетка сети правильно соединена с заземлением защиты.**
- **Не пользоваться аппаратом в сырых и мокрых помещениях, и не производите сварку под дождем.**
- **Не пользоваться кабелем с поврежденной изоляцией или с плохим контактом в соединениях.**

- **Не проводить сварочных работ на контейнерах, емкостях или трубах, которые содержали жидкие или газообразные горючие вещества.**
- **Не проводить сварочных работ на материалах, чистка которых проводилась хлоросодержащими растворителями или поблизости от указанных веществ.**
- **Не проводить сварку на резервуарах под давлением.**
- **Убирать с рабочего места все горючие материалы (например, дерево, бумагу, тряпки и т.д.).**
- **Обеспечить достаточную вентиляцию рабочего места или пользоваться специальными вытяжками для удаления дыма, образующегося в процессе сварки рядом с дугой. Необходимо систематически проверять воздействие дымов сварки, в зависимости от их состава, концентрации и продолжительности воздействия.**
- **Избегайте нагревания баллона различными источниками тепла, в том числе и прямыми солнечными лучами (если используется).**

- **Применять соответсвующую электроизоляцию электрода, свариваемой детали и металлических частей с заземлением, расположенных поблизости (доступных) .**
  Этого можно достичь, надев перчатки, обувь, каску и спецодежду, предусмотренные для таких целей, и посредством использования изолирующих платформ или ковров.
- **Всегда защищать глаза специальными неактиничными стеклами, монтированными на маски и на каски.**
  Пользоваться защитной невозгораемой спецодеждой, избегая подвергать кожу воздействию ультрафиолетовых и инфракрасных лучей, производимых дугой ; защита должна относиться также к прочим лицам, находящимся поблизости от дуги, при помощи экранов или не отражающих штор.
- **Шум: Если из-за особо интенсивных операций сварки выявляется уровень ежедневного воздействия на людей (LEPd) равный или превышающий 85db(A), является обязательным пользоваться индивидуальными средствами защиты.**

- **Прохождение сварочного тока приводит к возникновению электромагнитных полей (EMF), находящихся рядом с контуром сварки.**
Электромагнитные поля могут отрицательно влиять на некоторые медицинские аппараты (например, водитель сердечного ритма, респираторы, металлические протезы и т. д.).
Необходимо принять соответствующие защитные меры в отношении людей, имеющих указанные аппараты. Например, следует запретить доступ в зону работы сварочного аппарата.
Этот сварочный аппарат удовлетворяет техническим стандартам изделия для использования исключительно в промышленной среде в профессиональных целях. Не гарантируется соответствие основным пределам, касающимся воздействия на человека электромагнитных полей в бытовых услови ях.

Оператор должен использовать следующие процедуры так, чтобы сократить воздействие электромагнитных полей:
- **Прикрепить вместе как можно ближе два кабеля сварки.**
- **Держать голову и туловище как можно дальше от сварочного контура.**
- **Никогда не наматывать сварочные кабели вокруг тела.**
- **Не вести сварку, если ваше тело находится внутри сварочного контура. Держать оба кабеля с одной и той же стороны тела.**
- **Соединить обратный кабель сварочного тока со свариваемой деталью как можно ближе к выполняемому соединению.**
- **Не вести сварку рядом со сварочным аппаратом, сидя на нем или опираясь на сварочный аппарат (минимальное расстояние: 50 см).**
- **Не оставлять ферримагнитные предметы рядом со сварочным контуром.**
- **Минимальное расстояние d= 20 см (РИС. O).**

- **Оборудование класса A:**
Этот сварочный аппарат удовлетворяет техническому стандарту изделия для использования исключительно в промышленной среде в профессиональных целях. Не гарантируется соответствие требованиям электромагнитной совместимости в бытовых помещениях и в помещениях, прямо соединенных с электросетью низкого напряжения, подающей питание в бытовые помещения.

ДОПОЛНИТЕЛЬНЫЕ ПРЕДОСТОРОЖНОСТИ
- **ОПЕРАЦИИ СВАРКИ:**
  - **в помещении с высоким риском электрического разряда.**
  - **в пограничных зонах.**
  - **при наличии возгораемых и взрывчатых материалов.**
  НЕОБХОДИМО, чтобы "ответственный эксперт" предварительно оценил риск и работы должны проводиться в присутствии других лиц, умеющих действовать в ситуации тревоги.
  НЕОБХОДИМО использовать технические средства защиты, описанные в разделах 7.10; A.8; A.10. стандарта "EN 60974-9: Оборудование для дуговой сварки. Часть 9: Установка и использование".
- **НЕОБХОДИМО запретить сварку, когда рабочий приподнят над полом, за исключением случаев, когда используются платформы безопасности.**
- **НАПРЯЖЕНИЕ МЕЖДУ ДЕРЖАТЕЛЯМИ ЭЛЕКТРОДОВ ИЛИ ГОРЕЛКАМИ: работая с несколькими сварочными аппаратами на одной детали или на соединенных электрически деталях возможна генерация опасной суммы "холостого" напряжения между двумя различными держателями электродов или горелками, до значения, могущего в два раза превысить допустимый предел.**
  Квалифицированному специалисту необходимо поручить приборное измерение для выявления рисков и выбора подходящих средств защиты согласно разделу 7.9. стандарта "EN 60974-9: Оборудование для дуговой сварки. Часть 9: Установка и использование".

ÎСТАТОЧНЫЙ РИСК
- **ПРИМЕНЕНИЕ НЕ ПО НАЗНАЧЕНИЮ: опасно применять сварочный аппарат для любых работ, отличающихся от предусмотренных (напр.**

Размораживание труб водопроводной сети).

2. ВВЕДЕНИЕ И Общее описание

2.1 ВВЕДЕНИЕ

Этот сварочный аппарат является источником тока для дуговой сварки, специально изготовленный для выполнения сварки TIG (AC/DC) с возбуждением HF или LIFT для сварки MMA электродами с покрытием (рутиловые, кислотные, щелочные).

Особыми характеристиками данного сварочного аппарата (ИНВЕРТЕР), являются высокая скорость и точность регулирования, которые обеспечивают прекрасное качество сварки.

Регулирование системой "инвертер" на входе в линию питания (первичную) приводит к резкому сокращению объема, как трансформатора, так и выпрямляющего сопротивления, позволяя создать сварочный аппарат очень небольшого веса и объема, подчеркивая качества подвижности и легкости в работе.

2.2 ПРИНАДЛЕЖНОСТИ, ПОСТАВЛЯЕМЫЕ ПО ЗАКАЗУ

- Адаптер баллона с аргоном.
- Обратный кабель тока сварки, укомплектованный зажимом заземления.
- Ручное дистанционное управление при помощи 1 потенциометра.
- Ручное дистанционное управление 2 потенциометрами.
- Дистанционное управление при помощи педали.
- Набор для сварки MMA.
- Набор для сварки TIG.
- Само-затемняющаяся маска: с фиксированным или регулируемым фильтром.
- Патрубок для газа и газовая трубка для соединения баллона с аргоном.
- Редуктор давления с манометром.
- Горелка для сварки TIG.

3. ТЕХНИЧЕСКИЕ ДАННЫЕ

3.1 ТАБЛИЧКА ДАННЫХ (РИС. A)

Технические данные, характеризующие работу и пользование аппаратом, приведены на специальной табличке, их разъяснение дается ниже:

1- Степень защиты корпуса.

2- Символ питающей сети:
Однофазное переменное напряжение;
Трехфазное переменное напряжение.

3- Символ **S**: указывает, что можно выполнять сварку в помещении с повышенным риском электрического шока (например, рядом с металлическими массами).

4- Символ предусмотренного типа сварки.

5- Внутренняя структурная схема сварочного аппарата.

6- Соответствует Европейским нормам безопасности и требованиям к конструкции дуговых сварочных аппаратов.

7- Серийный номер. Идентификация машины (необходим при обращении за технической помощью, запасными частями, проверке оригинальности изделия).

8- Параметры сварочного контура:
- **U_0 :** максимальное напряжение без нагрузки.
- **I_2/U_2 :** ток и напряжение, соответствующие нормализованным производимые аппаратом во время сварки.
- **X :** коэффициент прерывистости работы.
Показывает время, в течении которого аппарат может обеспечить указанный в этой же колонке ток. Коэффициент указывается в % к основному 10 - минутному циклу. (например, 60% равняется 6 минутам работы с последующим 4-х минутным перерывом, и т. Д.).
- **A/V-A/V :** указывает диапазон регулировки тока сварки (минимальный/максимальный) при соответствующем напряжении дуги.

9- Параметры электрической сети питания:
- **U_1 :** переменное напряжение и частота питающей сети аппарата (максимальный допуск ± 10 %).
- **$I_{1\,макс}$:** максимальный ток, потребляемый от сети.
- **$I_{1\,eff}$** эффективный ток, потребляемый от сети.

10- **:** Величина плавких предохранителей замедленного действия, предусматриваемых для защиты линии.

11- Символы, соответствующие правилам безопасности, чье значение приведено в главе 1 "Общая техника безопасности для дуговой сварки".

Примечание: Пример идентификационной таблички является указательным для объяснения значения символов и цифр: точные значения технических данных вашего аппарата приведены на его табличке.

3.2 ДРУГИЕ ТЕХНИЧЕСКИЕ ДАННЫЕ

- **СВАРОЧНЫЙ АППАРАТ: смотри таблицу 1 (ТАБ.1)**
- **ГОРЕЛКА: смотри таблицу 2 (ТАВ.2)**

Вес сварочного аппарата указан в таблице 1 (ТАБ.1).

4. ОПИСАНИЕ СВАРОЧНОГО АППАРАТА

4.1 БЛОК-СХЕМА

Сварочный аппарат в основном состоит из силовых блоков и блоков управления, изготовленных на базе печатных плат и оптимизированных для обеспечения максимальной надежности и снижения техобслуживания.

Этот сварочного аппарат управляется микропроцессором, позволяющим задавать большое количество параметров для того, чтобы обеспечить оптимальную сварку в любых условиях и на любом материале. Для того, чтобы полностью использовать характеристики, необходимо знать рабочие возможности.

Описание (РИС. B)

1- Вход однофазной линии питания, блок выпрямителя и сглаживающих конденсаторов.

2- Мост переключения на транзисторах (IGBT) и приводы; переключает выпрямленное напряжение линии на переменное напряжение с высокой частотой, а также выполняет регулирование мощности, в зависимости от требуемого тока/напряжения сварки.

3- Трансформатор с высокой частотой; первичная обмотка получает питание в виде преобразованного напряжения от блока 2; он выполняет функцию адаптации напряжения и тока к величинам, необходимым для выполнения дуговой сварки и одновременно для гальванической изоляции цепи сварки от линии питания.

4- Вторичный мост-выпрямитель со сглаживающим индуктивным сопротивлением; переключает напряжение / переменный ток, подаваемые на вторичную обмотку, на постоянный ток / напряжение с очень низкими колебаниями.

5- Мост переключения на транзисторах и приводы; преобразует вторичный выходной ток с постоянного на переменный, для сварки TIG AC.

6- Электронное оборудование для контроля и регулирования; мгновенно контролирует величину тока сварки и сравнивает ее с заданной оператором величиной; модулирует управляющие импульсы приводов IGBT, которые выполняют регулирование.

7- Логика управления работой сварочного аппарата: устанавливает циклы сварки, управляет исполнительными механизмами, ведет наблюдение за системами безопасности.

8- Панель установки и визуализации параметров и режимов функционирования.

9- Генератор зажигания HF.

10- Электроклапан защитного газа EV.

11- Вентилятор охлаждения сварочного аппарата.

12- Дистанционное регулирование.

4.2 УСТРОЙСТВА УПРАВЛЕНИЯ, РЕГУЛИРОВАНИЯ И СОЕДИНЕНИЯ

4.2.1 ЗАДНЯЯ ПАНЕЛЬ (РИС. C)

1- Кабель питания 2P + (Р.И.).

2- Главный выключатель O/OFF - I/ON.

3- Патрубок для соединения газовой трубки (редуктор давления баллона - сварочного аппарата).

4- Соединитель для дистанционного управления:
При помощи специального соединителя с 14 полюсами, расположенными на задней части, к сварочному аппарату можно присоединять различных типа дистанционного управления. Каждое устройство распознается автоматически и позволяет регулировать следующие параметры:
- **Дистанционное управление с одним потенциометром:**
повернув рукоятку потенциометра, можно изменять главный ток с минимума на максимум. Регулирование главного тока исключительно для дистанционного управления.
- **Дистанционное управление с педалью:**
величина тока определяется положением педали. В режиме TIG 2 TEMPI (2 ЦИКЛА), давление на педаль дополнительно выполняет функцию команды пуска машины, вместо кнопки горелки.
- **Дистанционное управление с двумя потенциометрами:**
Первый потенциометр регулирует основной ток. Второй потенциометр регулирует другой параметр, который зависит от включенного режима сварки. Повернув данный потенциометр, показывается параметр, который изменяется (который нельзя больше контролировать при помощи ручки на панели). Значение второго потенциометра следующее: ARC FORCE (СИЛА ДУГИ), если в режиме MMA, и КОНЕЧНАЯ РАМПА в режиме TIG.

4.2.2 Передняя панель (РИС. D)

1- Селекторы режима работы:

Селектор режима TIG/MMA:
Режим работы: TIG 2 ТАКТА, TIG 4 ТАКТА и режим MMA.

Селектор режима TIG:
Режим работы: TIG DC с розжигом HF, TIG DC с розжигом LIFT, TIG AC.

2- Индикаторы настройки параметров сварки.
Постоянно горящий индикатор: первая функция (черное поле);
Мигающий индикатор: вторая функция (желтое поле);

3- Буквенно-цифровой дисплей.

4- Зеленый индикатор наличия напряжения на выходе.

5- Желтый индикатор: обычно не горящий, когда горит, указывает на блок сварочного аппарата из-за срабатывания одной из следующих защит:
- Термозащита: внутри сварочного аппарата возникла слишком высокая температура. Сварочный аппарат остается горящим без подачи тока до достижения нормальной температуры. Восстановление автоматическое.
- Защита от слишком высокого и слишком низкого напряжения линии : блокирует сварочный аппарат, если напряжение линии слишком высокое (свыше 264 В переменного тока) или слишком низкое (менее 190 В переменного тока).
- Защита от короткого замыкания: произошло короткое замыкание продолжительностью свыше 1,5 сек. (приклеивание электрода) и сварочный аппарат блокируется.
Восстановление автоматическое.

Кодировка дисплея следующая:
"AL. 1": аномалия первичного питания: напряжение питания вне диапазона +/- 15% относительно номинальной величины.
ВНИМАНИЕ: Превышение предела напряжения, указанного выше, приводит к серьезному повреждению устройства.
"AL. 2" срабатывание одного из термостатов безопасности из-за перегрева сварочного аппарата.

6- Кнопка и кодер выбора и настройки параметров сварки.
Позволяет выбирать один из имеющихся параметров, связанных с режимом сварки/током, указанным включением одного из индикаторов (2).

Индикатор 1
Первая функция:
Arc Force (Сила дуги)
В режиме MMA позволяет регулировать динамический сверхток «Arc Force» (регулирование 0-100%) с указанием на дисплее процентного возрастания, относительно ранее выбранной величины тока сварки. Это регулирование улучшает текучесть сварки и помогает избежать приклеивания электрода к детали.
Предварительная подача газа
В режиме TIG позволяет регулировать время предварительной подачи газа в секундах.
Вторая функция;
ПРЕДВАРИТЕЛЬНЫЙ НАГРЕВ ЭЛЕКТРОДА
В режиме TIG AC соответствует произведению значения тока и времени предварительного нагрева вольфрамового электрода в момент зажигания дуги.

Индикатор 2
Первая функция:
НАЧАЛЬНЫЙ ТОК
В режиме 4 такта позволяет регулировать начальный ток, который поддерживается в течение всего времени нажатия на кнопку горелки.

Вторая функция:
BI-LEVEL (ДВУХУРОВНЕВЫЙ)
В режиме TIG 4 такта включает функцию BI-LEVEL (ДВУХУРОВНЕВЫЙ) и позволяет регулировать ток второго уровня, позволяя делать ручной выбор (кнопкой горелки во время сварки) между двумя разными уровнями тока: I_2 и I_1. Уровень основного тока I_2 определяется заданным током сварки, а уровень I_1 может изменяться при помощи кодера между минимальным значением тока и значением основного тока сварки.
Для отключения работы в режиме BI-LEVEL повернуть кодер в направлении против часовой стрелки, пока на дисплее не появится надпись ”OFF”.

Индикатор 3
Первая функция:
Основной ток
В режиме TIG DC и MMA позволяет регулировать среднее значение тока сварки.
В режиме TIG AC позволяет регулировать эффективное значение тока сварки.
Вторая функция:
ИМПУЛЬСНАЯ РАБОТА
В режиме TIG AC/DC включает ИМПУЛЬСНУЮ работу и позволяет регулировать ток второго уровня I_1, который может чередоваться с величиной главного тока I_2 во время импульсов.
Величина тока I_1 может колебаться между минимумом и значением главного тока сварки I_2.
Для отключения работы в ИМПУЛЬСНОМ режиме нужно повернуть кодер в направлении против часовой стрелки, пока на дисплее не появится надпись OFF.

Индикатор 4
Первая функция:
КОНЕЧНАЯ РАМПА
Режим TIG AC/DC позволяет регулировать КОНЕЧНУЮ РАМПУ тока сварки после отпускания кнопки горелки; это регулирование позволяет избежать формирования катера в конце сварки и позволяет наполнить материалом припоя на этапе снижения тока.
Вторая функция:
ЧАСТОТА
В режиме TIG AC/ DC ИМПУЛЬС, (I_1 не равно ”Off”), позволяет задавать частоту импульсов.
В режиме TIG AC при отключенных импульсах (I_1 = ”OFF”) позваоляет регулировать частоту переменного тока.

Индикатор 5
Первая функция:
ПОДАЧА ГАЗА ПОСЛЕ СВАРКИ
В режиме TIG AC/DC позволяет регулировать время подачи газа после сварки в секундах.
Вторая функция:
BALANCE (БАЛАНС)
В режиме TIG AC/DC с импульсами позволяет регулировать BALANCE (БАЛАНС). Этот параметр представляет соотношение (в процентах) между временем, когда ток находится на уровне свыше I_2 и общим периодом пульсаций. Кроме того, в случае моделей AC/DC, в режиме TIG AC (с выключенной пульсацией), этот параметр характеризует отношение длительности положительного тока и отрицательного тока: если значение параметра является положительным, обеспечивается больший нагрев и проникновение в деталь, если значение параметра является отрицательным, поверхность остается более чистой, а электрод нагревается сильнее, в свою очередь, если значение параметра нулевое, то обеспечивается равновесие между отрицательным и положительным полупериодом тока в периоде частоты переменного тока. **(ТАБ. 5)**.

7- Быстрая отрицательная розетка (-) для соединения кабеля сварки.
8- Соединитель для соединения кабеля кнопки горелки.
9- Соединитель для соединения трубы газа горелки TIG.
10- Быстрая положительная розетка (+) для соединения кабеля сварки.

5. УСТАНОВКА

ВНИМАНИЕ! ВЫПОЛНИТЬ ВСЕ ОПЕРАЦИИ ПО УСТАНОВКЕ И ЭЛЕКТРИЧЕСКОЕ СОЕДИНЕНИЕ СО СВАРОЧНЫМ АППАРАТОМ, ОТКЛЮЧЕННЫМ И ОТСОЕДИНЕННЫМ ОТ СЕТИ ПИТАНИЯ.
ЭЛЕКТРИЧЕСКИЕ СОЕДИНЕНИЯ ДОЛЖНЫ ВЫПОЛНЯТЬСЯ ТОЛЬКО ОПЫТНЫМ И КВАЛИФИЦИРОВАННЫМ ПЕРСОНАЛОМ.

5.1 СБОРКА
Снять со сварочного аппарата упаковку, выполнить сборку отсоединенных частей, имеющихся в упаковке.

5.1.1 Сборка кабеля возврата - зажима (РИС.E)

5.1.2 Сборка кабеля/сварки - зажима держателя электрода (РИС.F) (MMA)

5.1.3 СПОСОБ ПОДЪЕМА СВАРОЧНОГО АППАРАТА
Все описанные в настоящем руководстве сварочные аппараты должны подниматься, берясь за ремень или ручку в комплекте, если она предусмотрена для модели (монтируется, как описано на РИС. F1).

5.2 Расположение аппарата
Располагайте аппарат так, чтобы не перекрывать приток и отток охлаждающего воздуха к аппарату (принудительная вентиляция при помощи вентилятора): следите также за тем, чтобы не происходило всасывание проводящей пыли, коррозивных паров, влаги и т. д.
Вокруг сварочного аппарата следует оставить свободное пространство минимум 250 мм.

ВНИМАНИЕ! Установить сварочный аппарат на плоскую поверхность с соответствующей грузоподъемностью, чтобы избежать опасных смещений или опрокидывания.

5.3 ПОДСОЕДИНЕНИЕ К ЭЛЕКТРИЧЕСКОЙ СЕТИ ПИТАНИЯ
- Перед подсоединением аппарата к электрической сети, проверьте соответствие напряжения и частоты сети в месте установки техническим характеристикам, приведенным на табличке аппарата.
- Сварочный аппарат должен соединяться только с системой питания с нулевым проводником, подсоединенным к заземлению.
- Для обеспечения защиты от непрямого контакта использовать дифференциальные выключатели типа:
  - Тип A ( ) для однофазных машин;
  - Тип B ( ) для трехфазных машин.
- Для того, чтобы удовлетворять требованиям Стандарта EN 61000-3-11 (Мерцание изображения) рекомендуется производить соединения сварочного аппарата с точками интерфейса сети питания, имеющими импеданс менее Z макс Zmax = 0.227ohm (1~).
- Сварочный аппарат не соответствует требованиям стандарта IEC/EN 61000-3-12.
  Если аппарат соединяется с общественной сетью электропитания, монтажник или пользователь обязан проверить возможность соединения сварочного аппарата (если требуется, проконсультироваться с компанией, управляющей распределительной сетью).

5.3.1 ВИЛКА И РОЗЕТКА
соединить кабель питания со стандартной вилкой (2полюса + заземление (1~)), рассчитанной на потребляемый аппаратом ток. Необходимо подключать к стандартной сетевой розетке, оборудованной плавким или автоматическим предохранителем; специальная заземляющая клемма должна быть соединена с заземляющим проводником (желто-зеленого цвета) линии питания. В таблице (**ТАБ. 1**) приведены значения в амперах, рекомендуемые для предохранителей линии замедленного действия, выбранных на основе макс. номинального тока, вырабатываемого сварочным аппаратом, и номинального напряжения питания.

ВНИМАНИЕ! Несоблюдение указанных выше правил существенно снижает эффективность электрозащиты, предусмотренной изготовителем (класс I) и может привести к серьезным травмам у людей (напр., электрический шок) и нанесению материального ущерба (напр., пожару).

5.4 СОЕДИНЕНИЕ КОНТУРА СВАРКИ

ВНИМАНИЕ! ПЕРЕД ТЕМ, КАК ВЫПОЛНЯТЬ СОЕДИНЕНИЯ, ПРОВЕРИТЬ, ЧТО СВАРОЧНЫЙ АППАРАТ ОТКЛЮЧЕН И ОТСОЕДИНЕН ОТ СЕТИ ПИТАНИЯ.
В таблице **(ТАБ. 1)** имеются значения, рекомендуемые для кабелей сварки (в мм^2) в соответствие с максимальным током сварочного аппарата.

5.4.1 Сварка TIG:
Соединение горелки
- Вставить кабель тока в соответствующую быструю клемму (-). Соединить трехполюсный соединитель (кнопка горелки) с соответствующей розеткой. Соединить трубу газа горелки с соответствующим соединением.

Соединение обратного кабеля тока сварки.
- Соединяется со свариваемой деталью или с металлическим столом, на котором она лежит, как можно ближе к выполняемому соединению.
  Этот кабель должен соединяться с клеммой с символом (+).

Соединение с газовым баллоном
- Завинтить редуктор давления на клапан газового баллона, поместив специальный редуктор, поставляемый в качестве принадлежности.
- Соединить трубу входа газа с редуктором и закрутить хомут в комплекте.
- Ослабить зажимное кольцо регулирования редуктора перед тем, как открывать клапан баллона.
- Открыть баллон и отрегулировать количество газа (л/мин), согласно примерным данным по использованию, см. таблицу **(ТАБ. 4)**; возможное регулирование потока газа может быть выполнено во время сварки, воздействуя на зажимное кольцо редуктора давления. Проверить герметичность труб и соединений.
  ВНИМАНИЕ! В конце работы всегда закрывать клапан газового баллона.

5.4.2 ОПЕРАЦИИ СВАРКИ ПРИ ПОСТОЯННОМ ТОКЕ
Почти все электроды с покрытием соединяются с положительным полюсом (+) генератора; за исключением электродов с кислотным покрытием, соединяемых с отрицательным полюсом (-).
Соединение кабеля сварки держателя электрода
На конце имеется специальный зажим, который нужен для закручивания открытой части электрода.
Этот кабель необходимо соединить с зажимом, обозначенным символом (+).
Соединение кабеля возврата тока сварки
Соединяется со свариваемой деталью или с металлическим столом, на котором она лежит, как можно ближе к выполняемому сварному соединению.
Этот кабель необходимо соединить с зажимом, обозначенным символом (-).
Рекомендации:
- Закрутить до конца соединители кабелей сварки в быстрых соединениях (если имеются), для обеспечения хорошего электрического контакта; в противном случае произойдет перегрев самих соединителей с их последующим быстрым износом и потерей эффективности.
- Использовать как можно более короткие кабели сварки .
- Избегать пользоваться металлическими структурами, не относящимися к обрабатываемой детали, вместо кабеля возврата тока сварки; это может быть опасно для безопасности и дать плохие результаты при сварке.

6. СВАРКА: ОПИСАНИЕ ПРОЦЕДУРЫ
6.1 СВАРКА TIG
Сварка TIG это процедура сварки, использующая температуру, производимую электрической дугой, которая возбуждается и поддерживается, между неплавящимся электродом (вольфрамовым электродом) и свариваемой деталью. Вольфрамовый электрод поддерживается горелкой, подходящей для передачи тока сварки и защиты самого электрода и расплава сварки от атмосферного окисления, при помощи потока инертного газа (обычно, аргона: Ar 99.5 %), выходящего из керамического сопла **(РИС. G).**
Для хорошей сварки незаменимо использовать точный диаметр электрода с применением точной величины тока, смотри таблицу **(ТАБ. 4)**.
Нормальный выход наружу электрода из керамического сопла составляет 2-3 мм и может достигать 8 мм для угловой сварки.
Сварка происходит для расплавления краев соединения. Для небольших толщин с соответствующей подготовкой (до 1 мм кажд.), не требуется материал припоя **(РИС. H)**.

Для больших толщин требуются палочки с таким же составом материала основы и соответствующего диаметра, с адекватной подготовкой краев **(РИС. I)**. Для хорошего результата сварки следует тщательно очистить детали, чтобы на них не было окиси, масла, консистентной смазки, растворителей, и т. д.

6.1.1 Возбуждение HF и LIFT
Возбуждение HF :
Возбуждение электрической дуги происходит без контакта между вольфрамовым электродом и свариваемой деталью, посредством одной искры, генерируемой устройством с высокой частотой. Это способ возбуждения не приводит к включениям вольфрама в расплав сварки, а также не способствует износу электрода и обеспечивает простой пуск в любом положении сварки.
Процедура:
Нажать кнопку горелки, приблизив к детали наконечник электрода (2-3 мм), подождать возбуждения дуги, передаваемой импульсами HF и, при возбужденной дуге, образовать расплав на детали и продолжать сварку вдоль шва.
Если возникнут трудности при возбуждении дуги, даже если было проверено наличие газа, и видны разряды HF, не пытаться долго подвергать электрод действию HF, но проверить поверхностную целостность и форму наконечника, при необходимости, заточив его на шлифовальном диске. По завершении цикла ток аннулируется с заданной рампой спуска.
Возбуждение LIFT :
Включение электрической дуги происходит, отдаляя вольфрамовый электрод от свариваемой детали. Этот режим возбуждения вызывает меньше электроизлучающих помех и сводит к минимум включения вольфрама и изнашивание электрода.
Процедура:
Поместить наконечник электрода на деталь, оказывая легкий нажим. До конца нажать на кнопку горелки и поднять электрод на 2-3 мм с несколькими секундами опоздания, добившись таким образом возбуждения дуги. Сварочный аппарат в начале производит ток I_{BASE}, спустя несколько секунд будет подан заданный ток сварки. По окончании цикла ток отключается, по заданной рампе спуска.

6.1.2 Сварки TIG DC
Сварка TIG DC подходит для любой углеродистой низколегированной и высоколегированной стали и для тяжелых металлов: меди, никеля, титана и их сплавов.
Для сварки TIG DC электродом на полюсе (-) обычно применяется электрод с 2 % тория (полоса красного цвета) или электрод с 2 % церия (полоса серого цвета).
Необходимо заточить вольфрамовый электрод по оси на шлифовальном диске, смотри **РИС. L**, чтобы наконечник был совершенно концентрическим, во избежание отклонений дуги. Необходимо выполнить шлифование в направлении длины электрода. Эта операция должна периодически повторяться, в зависимости от режима работы и степени износа электрода или когда он был случайно загрязнен, окислен или использовался неправильно. В режиме TIG DC возможно функционирование 2 цикла (2T) и 4 цикла (4T).

6.1.3 Сварка TIG AC
Этот тип сварки позволяет проводить сварку на таких металлах, как алюминий и магний, формирующих на поверхности защитный и изолирующий оксид. Изменяя полярность тока сварки удается “разбить” поверхностный слой оксида, при помощи механизма, называемого “ионная пескоструйная обработка”. Напряжение на вольфрамовом электроде меняется поочередно на положительное (EP) и отрицательное (EN). Во время EP оксид удаляется с поверхности (“очистка” или “травление”), позволяя сформировать расплав. Во время EN происходит максимальная подача температуры к детали, позволяя провести ее сварку. Возможность изменять баланс параметров при переменном токе и снизить время тока EP до минимума позволяет проводить более быструю сварку.
Большие величины баланса позволяют более быструю сварку, большую глубину проникновения, более концентрированную дугу, более узкий бассейн сварки, и ограниченный нагрев электрода. Меньшие цифры позволяют большую чистоту детали. Использование слишком низкой величины баланса приводит к расширению дуги и части без оксида, перегрев электрода с формированием сферы на наконечнике и деградация легкости возбуждение и направления дуги. Использование слишком низкой величины баланса приводит к «грязному» расплаву сварки с темными включениями.
Таблица **(ТАБ. 5)** обобщает эффекты изменения параметров сварки при переменном токе.
При режиме TIG AC возможно функционирование в 2 цикла (2T) и 4 цикла (4T).
Также действительны инструкции, касающиеся процедуры сварки.
В таблице **(ТАБ. 4)** приведены ориентировочные данные для сварки алюминия; наиболее подходящий тип электрода это чисто вольфрамовый электрод (полоса зеленого цвета).

6.1.4 Порядок выполнения
- Отрегулировать ток сварки на нужную величину при помощи рукоятки; адаптировать во время сварки к реальной необходимой температуре.
- Нажать на кнопку горелки, проверив правильный поток газа из горелки; откалибровать, если требуется, время ПРЕДВАРИТЕЛЬНОЙ ПОДАЧИ ГАЗА и ПОСЛЕДУЮЩЕЙ ПОДАЧИ ГАЗА: эти периоды времени регулируются в зависимости от условий работы, в частности опоздание газа должно быть таким, чтобы позволить в конце сварки охлаждение электрода и расплава без вступления в контакт с атмосферой (приводит к окислению и загрязнению).

Режим TIG с последовательностью 2T:
- Нажать до конца на кнопку горелки (P.T.), разжечь дугу и поддерживать на расстоянии 2-3 мм от детали.
- Для прерывания сварки отпустить кнопку горелки, позволив постепенно аннулировать ток (если включена функция КОНЕЧНАЯ РАМПА) или немедленно прекратить дугу с последующей подачей газа.

Режим TIG с последовательностью 4T:
- Первое нажатие на кнопку приводит к розжигу дуги с током I_{Start} . После отпускания кнопки ток возрастает до величины тока сварки; эта величина сохраняется даже при отпущенной кнопке. Когда на кнопку нажимают вновь, ток снижается, согласно функции КОНЕЧНОЙ РАМПЫ до I_{minima} . Эта величина сохраняется до отпускания кнопки, которое завершает цикл сварки, начиная период ПОДАЧИ ГАЗА ПОСЛЕ СВАРКИ. Если во время функции КОНЕЧНОЙ РАМПЫ кнопку отпускают, цикл сварки немедленно завершается, и начинается период ПОДАЧИ ГАЗА ПОСЛЕ СВАРКИ.

Режим TIG с последовательностью 4T и BI-LEVEL (ДВУХУРОВНЕВЫЙ):
- Первое нажатие на кнопку приводит к розжигу дуги с током I_{Start} . После отпускания кнопки ток возрастает до величины тока сварки; эта величина сохраняется даже при отпущенной кнопке. При каждом последующем нажатии на кнопку (время, проходящее между нажатием и отпусканием должно быть коротким) ток будет меняться между значением, заданным в параметре BI-LEVEL I_1 и значением основного тока сварки I_2.
  Держа нажатой кнопку в течение длительного времени, ток снижается до I_{minima}. Эта величина сохраняется до отпускания кнопки, которое завершает цикл сварки, начиная период ПОДАЧИ ГАЗА ПОСЛЕ СВАРКИ **(РИС. M)**. Если во время функции КОНЕЧНОЙ РАМПЫ кнопку отпускают, цикл сварки немедленно завершается, и начинается период ПОДАЧИ ГАЗА ПОСЛЕ СВАРКИ.

6.2 ОПЕРАЦИИ СВАРКИ ПРИ ПОСТОЯННОМ ТОКЕ
- Рекомендуем всегда читать инструкцию производителя электродов, так как в ней указаны и полярность подсоединения и оптимальный ток сварки для данных электродов.
- Ток сварки должен выбираться в зависимости от диаметра электрода и типа выполняемых сварочных работ. Ниже приводится таблица допустимых токов сварки в зависимости от диаметра электродов:

Ø Диаметр электрода (мм)	Ток сварки, A	
	ми.	мак.
1.6	25	50
2	40	80
2.5	60	110
3.2	80	160
4	120	200

- Помните, что механические характеристики сварочного шва зависят не только от величины выбранного тока сварки, но и других параметров сварки, таких как диаметр и качество электродов.
- Механические характеристики сварочного шва определяются, помимо интенсивности выбранного тока, другими параметрами сварки: длиной дуги, скоростью и положением выполнения, диаметром и качеством электродов (для лучшей сохранности хранить электроды в защищенном от влаги месте, в специальных упаковках или контейнерах).
- Характеристики сварки зависят также от величины СИЛЫ ДУГИ (динамическое поведение) сварочного аппарата. Этот параметр задается на панели или при помощи дистанционного управления, с 2 потенциометрами.
- Следует заметить, что высокие значения СИЛЫ ДУГИ дают большее проникновение и позволяют проводить сварку в любом положении обычно щелочными электродами, а низкие значения СИЛЫ ДУГИ дают более плавную дугу и без брызг, обычно с рутиловыми электродами.
  Сварочный аппарат дополнительно оборудован устройствами HOT START и ANTI STICK, обеспечивающими легкий пуск и отсутствие приклеивания электрода к детали.

6.2.1 Выполнение
- Держа маску ПЕРЕД ЛИЦОМ, прикоснитесь к месту сварки концом электрода, движение вашей руки должно быть похоже на то, каким вы зажигаете спичку. Это и есть правильный метод зажигания дуги.
  Внимание: Не стучите электродом по детали, так как это может привести к повреждению покрытия и затруднит зажигание дуги.
- Как только появится электрическая дуга, попытайтесь удерживать расстояние до шва равным диаметру используемого электрода. В процессе сварки удерживайте это расстояние постоянно для получения равномерного шва. Помните, что наклон оси электрода в направлении движения должен составлять около 20-30 градусов.
- Заканчивая шов, отведите электрод немного назад, по отношению к направлению сварки, чтобы заполнился сварочный кратер, а затем резко поднимите электрод из расплава для исчезновения дуги **(Параметры сварочных швов - Рис. N)**.

7. ТЕХ ОБСЛУЖИВАНИЕ

⚠ ВНИМАНИЕ! ПЕРЕД ПРОВЕДЕНИЕМ ОПЕРАЦИЙ ТЕХОБСЛУЖИВАНИЯ ПРОВЕРИТЬ, ЧТО СВАРОЧНЫЙ АППАРАТ ОТКЛЮЧЕН И ОТСОЕДИНЕН ОТ СЕТИ ПИТАНИЯ .

7.1 ПЛАНОВОЕ ТЕХОБСЛУЖИВАНИЕ
ОПЕРАЦИИ ПЛАНОВОГО ТЕХОБСЛУЖИВАНИЯ ВЫПОЛНЯЮТСЯ ОПЕРАТОРОМ.

7.1.1 Горелка
- Не оставляйте горелку или её кабель на горячих предметах, это может привести к расплавлению изоляции и сделает горелку и кабель непригодными к работе.
- Регулярно проверяйте крепление труб и патрубков подачи газа.
- Тщательно соединить зажим держателя электрода, калиброванный диффузор газа с выбранным диаметром электрода, чтобы избежать перегрева, плохой диффузии газа и соответствующей плохой работы.
- Перед каждым использование нужно проверить степень износа и правильность монтажа конечных частей горелки: форсунка, электрод, зажим держателя электрода, диффузор газа.

7.2 ВНЕПЛАНОВОЕ ТЕХОБСЛУЖИВАНИЕ
ВНЕПЛАНОВОЕ ТЕХОБСЛУЖИВАНИЕ ДОЛЖНО ОСУЩЕСТВЛЯТЬСЯ ТОЛЬКО ОПЫТНЫМ ИЛИ КВАЛИФИЦИРОВАННЫМ В ЭЛЕКТРОМЕХАНИЧЕСКОЙ ОБЛАСТИ ПЕРСОНАЛОМ СОГЛАСНО ПОЛОЖЕНИЯМ ТЕХНИЧЕСКОЙ НОРМЫ IEC/EN 60974-4.

⚠ ВНИМАНИЕ! НИКОГДА НЕ СНИМАЙТЕ ПАНЕЛЬ И НЕ ПРОВОДИТЕ НИКАКИХ РАБОТ ВНУТРИ КОРПУСА АППАРАТА, НЕ ОТСОЕДИНИВ ПРЕДВАРИТЕЛЬНО ВИЛКУ ОТ ЭЛЕКТРИЧЕСКОЙ СЕТИ.
Выполнение проверок под напряжением может привести к серьезным электротравмам, так как возможен непосредственный контакт с токоведущими частями аппарата и/или повреждениям вследствие контакта с частями в движении.

- Периодически с частотой, зависящей от использования и наличия пыли окружающей среды, следует проверять внутреннюю часть аппарата сварки для удаления пыли, откладывающейся на электронных платах, при помощи очень мягкой щетки или специальных растворителей.
- Проверить при очистке, что электрические соединения хорошо закручены и на кабелепроводке отсутствуют повреждения изоляции.
- После окончания операции техобслуживания верните панели аппарата на место и хорошо закрутите все крепежные винты.
- Никогда не проводите сварку при открытой машине.
- После выполнения техобслуживания или ремонта подсоедините обратно соединения и кабели так, как они были подсоединены изначально, следя за тем, чтобы они не соприкасались с подвижными частями или частями, температура которых может значительно повыситься. Закрепите все провода стяжками, вернув их в первоначальный вид, следя за тем, чтобы соединения

первичной обмотки высокого напряжения были бы должным образом отделены от соединений вторичной обмотки низкого напряжения.
Для закрытия металлоконструкции установите обратно все гайки и винты.

8. ПОИСК НЕИСПРАВНОСТЕЙ

В случаях неудовлетворительной работы аппарата, перед ПРОВЕДЕНИЕМ СИСТЕМАТИЧЕСКОЙ ПРОВЕРКИ И обращением в сервисный центр, проверьте следующее:

- Убедиться со ссылкой на градуированную в амперах шкалу, соответствует диаметру и типу используемого электрода.
- Убедиться, что основной выключатель включен и горит соответствующая лампа. Если это не так, то напряжение сети не доходит до аппарата, поэтому проверьте линию питания (кабель, вилку и/или розетку, предохранитель и т. д.).
- Проверить, не загорелась ли желтая индикаторная лампа, которая сигнализирует о срабатывании защиты от перенапряжения или недостаточного напряжения или короткого замыкания.
- Для отдельных режимов сварки необходимо соблюдать номинальный временной режим, т. е. делать перерывы в работе для охлаждения аппарата. В случаях срабатывания термозащиты подождите, пока аппарат не остынет естественным образом, и проверьте состояние вентилятора.
- Проверить напряжение сети. Если напряжение обслуживания слишком высокое или слишком низкое, то аппарат не будет работать.
- Проверить напряжение линии: если значение слишком высокое или слишком низкое, сварочный аппарат остается заблокированным.
- Убедиться, что на выходе аппарата нет короткого замыкания, в случае его наличия, устраните его.
- Проверить качество и правильность соединений сварочного контура, в особенности зажим кабеля массы должен быть соединен с деталью, без наложения изолирующего материала (например, красок).
- Защитный газ должен быть правильно подобран по типу и процентному содержанию (Аргон 99.5%).

FIG. A

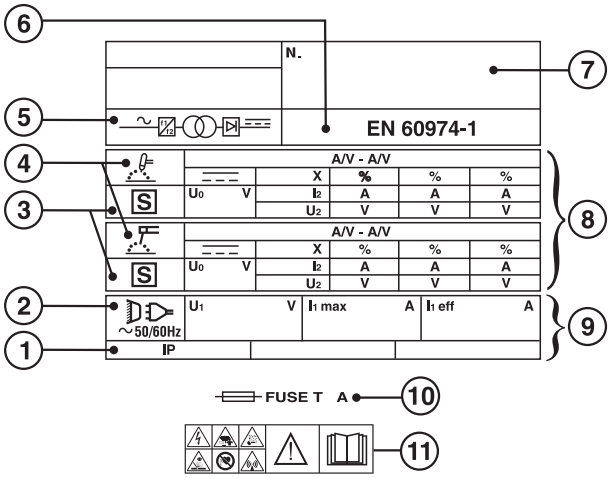

FIG. B

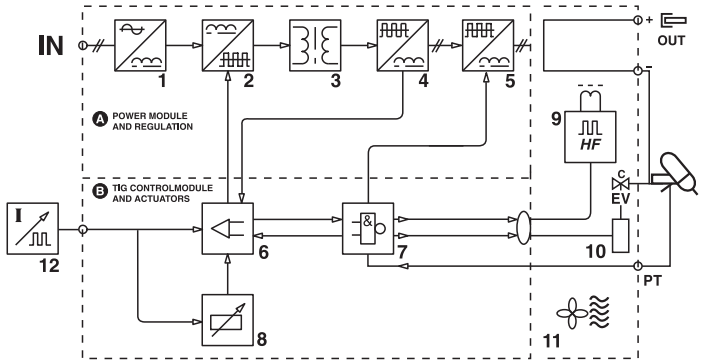

TAB. 1

DATI TECNICI SALDATRICE - *WELDING MACHINE TECHNICAL DATA*

MODEL						
I_2 max (A)	230V	400V	230V	400V	mm²	kg
160	T16A	-	16A	-	16	9.4
200	T20A	-	32A	-	25	12.5

TAB. 2

DATI TECNICI TORCIA - *TECHNICAL SPECIFICATIONS FOR THE TORCH*

VOLTAGE CLASS: 113V			
I_2 max (A)	X (%)		Ømm
140	35	Argon	1 ÷ 1.6
125	35		

FIG. C

FIG. D

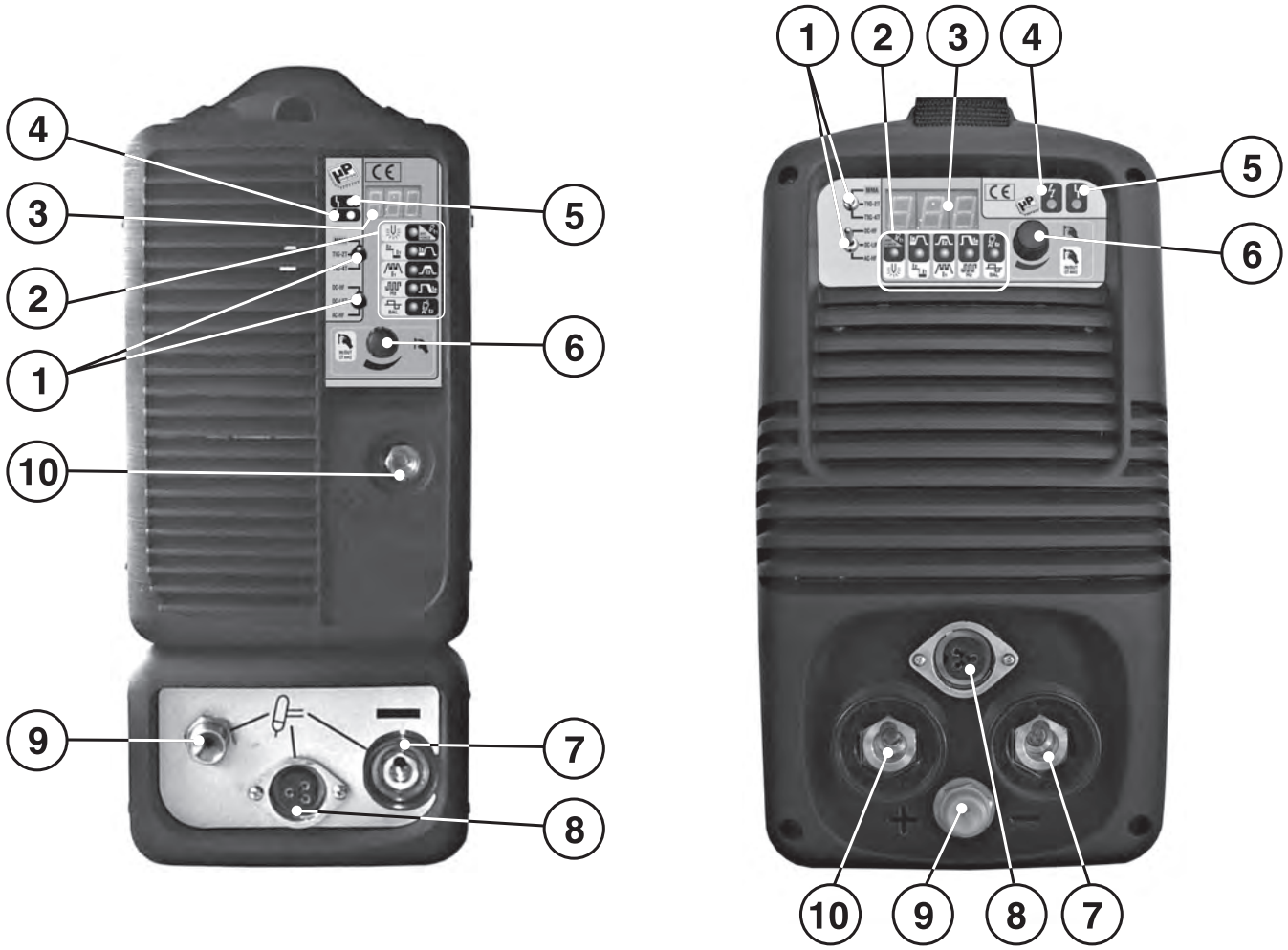

FIG. E

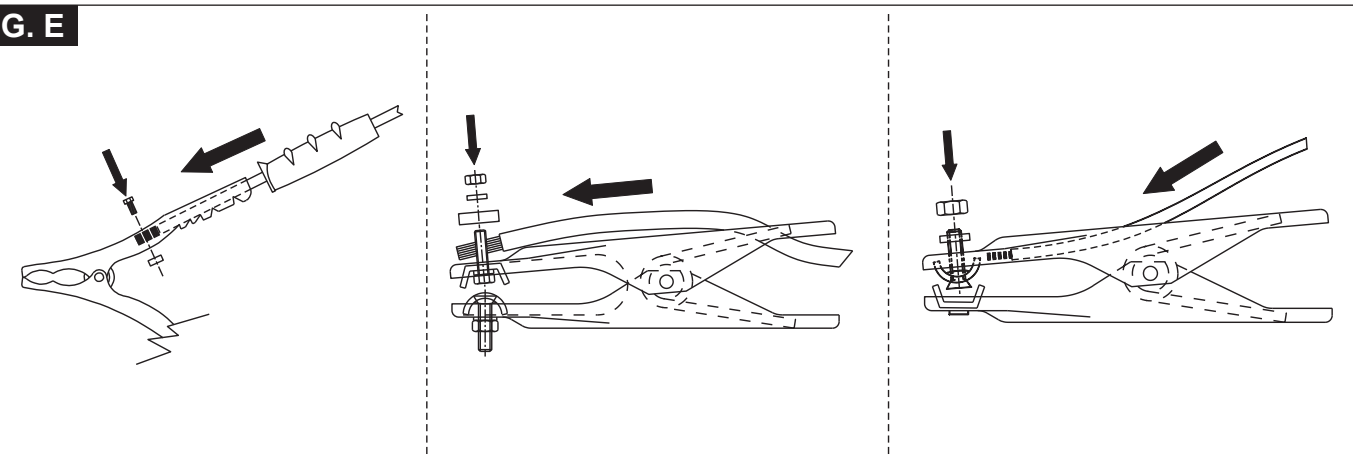

FIG. F

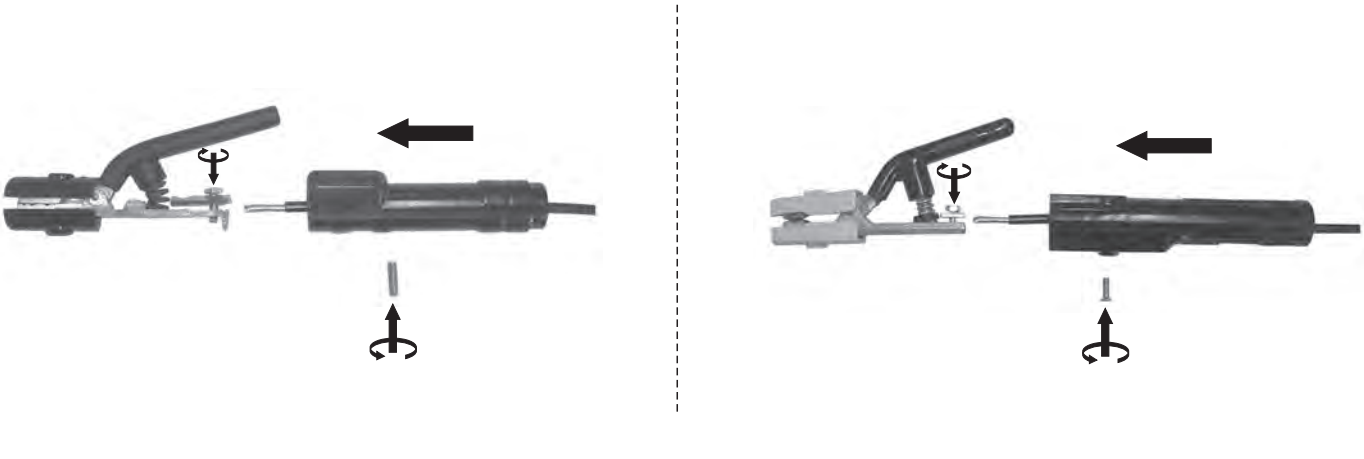

FIG. F1

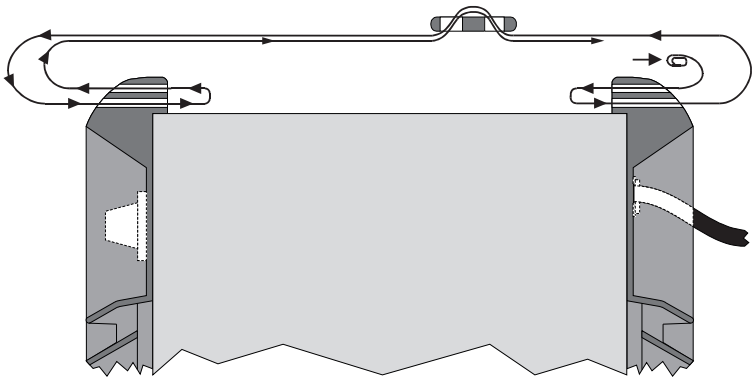

ATTENZIONE	:	assicurarsi che il collegamento tra cinghia e aggancio rispetti lo schema.
ATTENTION	:	s'assurer que le branchement entre le courroie et l'accrocage soit selon le schema.
ATTENTION	:	please make sure that the connection between the belt and the hook follows this scheme.
VORSICHT	:	versichern Sie sich bitte, daß der Anschluß zwischen dem Gürtel und der Schnalle nach diesem Skema erfolgt.
CUIDADO	:	asegurarse de que la conexiòn entre la faiany el enganche respete el esquema.
ATENÇÃO	:	assegura-se que a ligação entre correia e o enganchamento respeite o esquema.
LET OP	:	men moet er zich van verzekeren dat de verbinding tussen riemen en haak volgens schema.
ADVARSEL	:	sørg for at remmene og krogen er forbundet som vist på skemaet.
VARMISTAKAA	:	että hihnan ja koukun välinen liitäntä on kaavion mukainen.
ADVARSEL	:	sørg for at koplingen mellom reimer og feste følger skjema.
ÖBSERVERA	:	försäkra dig om att kopplingen mellan lyftremmen och kroken överensstämmer med schemat.
ΠροσοχήK!	:	Βεβαιωθείτε ότι η σύνδεση ανάμεσα σε ιμάντα και γάντζο γίνεται σύμφωνα με το σχήμα.
ВНИМАНИЕ	:	Проверить, что соединение между ремнем и креплением соответствует схеме.

TAB. 4

DATI ORIENTATIVI PER SALDATURA - SUGGESTED VALUES FOR WELDING

		mm	I_2	Ø mm	Ø mm	Ar	Ø mm
		(mm)	(A)	(mm)	(mm)	(l/min)	(mm)
TIG DC	Ss	0.3 - 0.5	5 - 20	0.5	6.5	3	-
		0.5 -0.8	15 - 30	1	6.5	3	-
		1	30 - 60	1	6.5	3 - 4	1
		1.5	70 - 100	1.6	9.5	3 - 4	1.5
		2	90 - 110	1.6	9.5	4	1.5 - 2.0
		3	120 - 150	2.4	9.5	5	2 - 3
		4	140 - 190	2.4	9.5 - 11	5 - 6	3
		5	190 - 250	3.2	11 - 12.5	6 - 7	3 - 4
	Cu	0.3 - 0.8	20 - 30	0.5 - 1	6.5	4	-
		1	80 - 100	1	9.5	6	1.5
		1.5	100 - 140	1.6	9.5	8	1.5
		2	130 - 160	1.6	9.5	8	1.5
TIG AC	Al	1	30 - 45	1 - 1.6	6.5	4 - 6	1.2 - 2
		1.5	60 - 85	1.6	9.5	4 - 6	2
		2	70 - 90	1.6	9.5	4 - 6	2
		3	110 - 160	2.4	11	5 - 6	2

FIG. G

TORCIA - *TORCH*

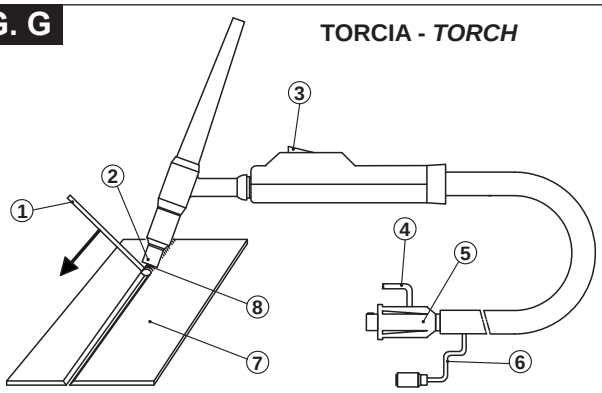

- L'ARGON, GAS INERTE, PROTEGGE IL BAGNO DI FUSIONE DALL'OSSIDAZIONE ATMOSFERICA.
- L'ARGON GAZ INERTE, PROTÈGE LE BAIN DE FUSION DE L'OXYDATION ATMOSPHÉRIQUE.
- THE ARGON, INERT GAS, PROTECTS THE WELDING PUDDLE FROM OXIDATION.
- DAS INERTGAS ARGON SCHÜTZT DAS SCHMELZBAD VOR DER ATMOSPHÄRISCHEN OXIDATION.
- EL ARGON, GAS INERTE, PROTEGE EL BAÑO DE FUSION DE LA OXIDACION ATMOSFERICA.
- O ARGO, GÁS INERTE, PROTEGE O BANHO DE FUSÃO DA OXIDAÇÃO ATMOSFÉRICA.
- HET ARGON, EEN INERT GAS, BESCHERMT HET SMELTBAD TEGEN DE ATMOSFERISCHE OXYDATIE.
- ARGON, EN INERT GAS, BESKYTTER SMELTEBADET MOD ATMOSFÆRISK OXIDATION.
- ARGON, JOKA ON JALOKAASU, SUOJAA HITSISULAA ILMASTON AIHEUTTAMALTA HAPETTUMISELTA.
- ARGON, INERT GASS, BESKYTTER FUSJONSBADET MOT ATMOSFÆRISK OKSIDERING.
- DEN INERTA GASEN ARGON SKYDDAR SMÄLTBADET FRÅN OXIDERING .
- ΑΡΓΟΝ ΑΔΡΑΝΕΣ ΑΕΡΙΟ, ΠΡΟΣΤΑΤΕΥΕΙ ΤΟ ΒΥΘΙΣΜΑ ΤΗΞΗΣ ΑΠΟ ΤΗΝ ΑΤΜΟΣΦΑΙΡΙΚΗ ΟΞΕΙΔΩΣΗ.
- АРГОН, ИНЕРТНЫЙ ГАЗ, ЗАЩИЩАЕТ РАСПЛАВ ОТ АТМОСФЕРНОГО ОКИСЛЕНИЯ.

1- EVENTUALE BACCHETTA D'APPORTO - BAGUETTE D'APPORT ÉVENTUELLE - FILLER ROD IF NEEDED - BEDARFSWEISE EINGESETZTER SCHWEISSSTAB MIT ZUSATZWERKSTOFF - EVENTUAL VARILLA DE APORTE - EVENTUAL VARETA DE ENCHIMENTO - EVENTUEEL STAAFJE VAN TOEVOER - EVENTUEL TILSATSSTAV - MAHDOLLINEN LISÄAINESAUVA - STØTTEPINNE - EVENTUELL STAV FÖR PÅSVETSNING - ΕΝΔΕΧΟΜΕΝΗ ΡΑΒΔΟΣ ΕΙΣΑΓΩΓΗΣ - ВОЗМОЖНАЯ ПАЛОЧКА ДЛЯ ПРИПОЯ.

2- UGELLO - TUYÈRE - NOZZLE - DÜSE - BOQUILLA - BICO - SPROEIER - DYSE - SUUTIN - SMØRENIPPEL - MUNSTYCKE - ΜΠΕΚ - СОПЛО.

3- PULSANTE - BOUTON - PUSHBUTTON - DRUCKKNOPF - PULSADOR - BOTÃO - DRUKKNOP - TRYKKNAP - PAINIKE - TAST - KNAPP - ΠΛΗΚΤΡΟ - КНОПКА.

4- GAS - GAZ - GAS - GAS - GAS - GÁS - GAS - GAS - GAS - GASS - GASEN - ΑΔΡΑΝΕΣ ΑΕΡΙΟ - ГАЗ.

5- CORRENTE - COURANT - CURRENT - STROM - CORRIENTE - CORRENTE - STROOM - STRØM - STRØM - STRÖM - PEYMA - ТОК.

6- CAVI PULSANTE TORCIA - CÂBLES POUSSOIR TORCHE - TORCH BUTTON CABLES - KABEL BRENNERKNOPF - CABLES DEL PULSADOR SOPLETE - CABOS BOTÃO TOCHA - KABELS DRUKKNOP TOORTS - BRÆNDERKNAPKABEL - PURISTIMEN PAINONAPIN KAAPELIT - KABLER TIL SVEISEBRENNERENS TAST - KABEL KNAPP PÅ SKÄRBRÄNNARE - ΚΑΛΩΔΙΑ ΠΛΗΚΤΡΟΥ ΛΑΜΠΑΣ - КАБЕЛИ КНОПКИ ГОРЕЛКИ.

7- PEZZO DA SALDARE - PIÈCE À SOUDER - PIECE TO BE WELDED - WERKSTÜCK - PIEZA A SOLDAR - PEÇA A SOLDAR - TE LASSEN STUK - EMNE, DER SKAL SVEJSES PÅ - HITSATTAVA KAPPALE - STYKKE SOM SKAL SVEISES - STYCKE SOM SKA SVETSAS - ΜΕΤΑΛΛΟ ΠΡΟΣ ΣΥΓΚΟΛΛΗΣΗ - СВАРИВАЕМАЯ ДЕТАЛЬ.

8- ELETTRODO - ÉLECTRODE - ELECTRODE - ELEKTRODE - ELECTRODO - ELÉCTRODO - ELEKTRODE - ELEKTRODE - ELEKTRODI - ELEKTROD - ELEKTROD - ΗΛΕΚΤΡΟΔΙΟ - ЭЛЕКТРОД.

FIG. H

- Preparazione dei lembi rivoltati da saldare senza materiale d'apporto.
- Préparation des bords relevés pour soudage sans matériau d'apport.
- Preparation of the folded edges for welding without weld material.
- Herrichtung der gerichteten Kanten, die ohne Zusatzwerkstoff geschweißt werden.
- Preparación de los extremos rebordeados a soldar sin material de aporte.
- Preparação das abas viradas a soldar sem material de entrada.
- Voorbereiding van de te lassen omgekeerde randen zonder lasmateriaal.
- Forberedelse af de foldede klapper, der skal svejses uden tilført materiale.
- Hitsattavien käännettyjen reunojen valmistelu ilman lisämateriaalia.
- Forberedelse av de vendte flikene som skal sveises uten ekstra materialer.
- Förberedelse av de vikta kanterna som ska svetsas utan påsvetsat material.
- Προετοιμασία των γυρισμένων χειλών που θα συγκολληθούν χωρίς υλικό τροφοδοσίας.
- Подготовка подвернутых свариваемых краев без материала припоя.

FIG. I

- Preparazione dei lembi per giunti di testa da saldare con materiale d'apporto.
- Préparation des bords pour joints de tête pour soudage avec matériau d'apport.
- Preparation of the edges for butt weld joints to be welded with weld material.
- Herrichtung der Kanten für Stumpfstöße, die mit Zusatzwerkstoff geschweißt werden.
- Preparación de los extremos para juntas de cabeza a soldar con material de aporte.
- Preparação das abas para juntas de cabeça a soldar com material de entrada.
- Voorbereiding van de te lassen randen kopverbindingen met lasmateria.
- Forberedelse af klapperne til stumpsømme, der skal svejses med tilført materiale.
- Hitsattavien liitospäiden reunojen valmistelu lisämateriaalia käyttämällä.
- Forberedelse av flikene for hodeskjøyter som skal sveises med ekstra materialer.
- Förberedelse av kanter för stumsvetsning med påsvetsat material.
- Προετοιμασία των χειλών για συνδέσεις κεφαλής που θα συγκολληθούν με υλικό τροφοδοσίας.
- Подготовка свариваемых краев для торцевых соединений с материалом припоя.

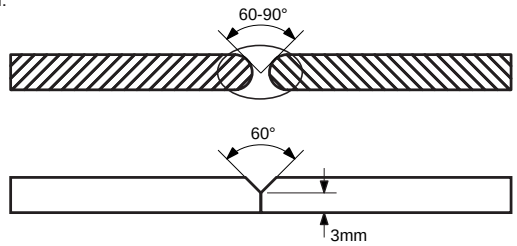

FIG. L

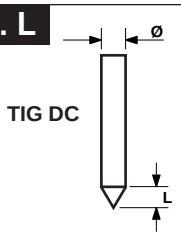

- **CONTROLLO DELLA PUNTA DELL'ELETTRODO.**
- **CHECK OF THE ELECTRODE TIP.**
- **CONTROLE DE LA POINTE DE L'ÉLECTRODE.**
- **KONTROLLE DER ELEKTRODENSPITZE.**
- **CONTROL DE LA PUNTA DEL ELECTRODO.**
- **CONTROLO DA PONTA DO ELÉCTRODO.**
- **CONTROLE VAN DE PUNT VAN DE ELEKTRODE.**
- **KONTROL AF ELEKTRODENS SPIDS.**
- **ELEKTRODIN PÄÄN TARKISTUS.**
- **KONTROLL AV ELEKTRODENS SPISS.**
- **KONTROLL AV ELEKTRODENS SPETS.**
- **ΕΛΕΓΧΟΣ ΑΙΧΜΗΣ ΗΛΕΚΤΡΟΔΙΟΥ.**
- **КОНТРОЛЬ НАКОНЕЧНИКА ЭЛЕКТРОДА.**

CORRETTO CORRECT COURANT EXACT KORREKT CORRECTO CORRECTO CORRECT KORREKT OIKEIN KORREKT ΣΩΣΤΟ ПРАВИЛЬНО	CORRENTE SCARSA INSUFFICIENT CURRENT COURANT INSUFFISIANT ZU WENIG STROM CORRIENTE ESCASA CORRENTE INSUFICIENTE WEINIG STROOM FOR LAV STRØMSTYRKE LIIAN VÄHÄN VIRTAA DÅRLIG STRØM FÖR LÅG STRÖM ΑΝΕΠΑΡΚΕΣ ΡΕΥΜΑ НЕДОСТАТОЧНЫЙ ТОК	CORRENTE ECCESIVA EXCESSIVE CURRENT COURANT EXCESSIF ZU VIEL STROM CORRIENTE EXCESIVA CORRENTE EXCESSIVA EXCESSIEVE STROOM FOR HØJ STRØMSTYRKE LIIKAA VIRTAA ALTFOR HØY STRØ FÖR HÖG STRÖM ΥΠΕΡΒΟΛΙΚΟ ΡΕΥΜΑ ИЗБЫТОЧНЫЙ ТОК	L= Ø IN CORRENTE CONTINUA IN DIRECT CURRENT EN COURANT CONTINU BEI GLEICHSTROM EN CORRIENTE CONTINUA EM CORRENTE CONTÍNUA IN CONTINUE STROOM VED JÆVNSTRØM TASAVIRRASSA MED LIKSTRØM I LIKSTRÖM ΣΕ ΣΥΝΕΧΟΜΕΝΟ ΡΕΥΜΑ ПРИ ПОСТОЯННОМ ТОКЕ

TAB. 5

TIG AC

POSITIVE BALANCE'S VALUE VALORE BALANCE POSITIVO VALEUR BALANCE POSITIVE VALOR DE BALANCE POSITIVO BALANCE-WERT POSITIV БАЛАНС ПОЛОЖИТЕЛЬНЫЙ	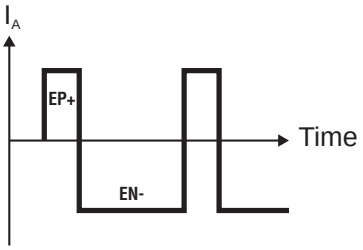	- MAX PENETRATION - MIN CLEANESS - MIN CONSUPTION OF TUNGSTEN ELECTRODE - MAX EFFICIENCY (FAST WELDING) - MAX PENETRAZIONE - MIN PULIZIA - MIN CONSUMO ELETTRODO TUNGSTENO - MAX RENDIMENTO (SALDATURA VELOCE) - MAX PENETRATION - MIN NETTOYAGE - MIN CONSOMMATION D'ELECTRODE DE TUNGSTENE - MAX RENDEMENT (SOUDAGE RAPID) - MAX PENETRACIÓN - MIN LIMPIEZA	- MIN CONSUMO ELECTRODO DE TUNGSTENO - MÁXIMO RENDIMIENTO (SOLDADURA RÁPIDA) - HÖCHSTES DURCHDRINGEN - GERINGSTE REINIGUNG - GERINGSTER VERBRAUCH VON WOLFRAM ELEKTRODE - HÖCHSTE LEISTUNG (SCHNELLES SCHWEISSEN) - МАКСИМАЛЬНОЕ ПРОНИКНОВЕНИЕ - МИНИМАЛЬНАЯ ЧИСТОТА - МИНИМАЛЬНЫЙ РАСХОД ВОЛЬФРАМОВЫМ ЭЛЕКТРОДОМ - МАКСИМАЛЬНАЯ ПРОИЗВОДИТЕЛЬНОСТЬ (БЫСТРАЯ СВАРКА)
BALANCE VALUE 0 VALORE BALANCE 0 VALEUR BALANCE 0 VALOR DE BALANCE 0 BALANCE-WERT 0 БАЛАНС 0 **Standard**	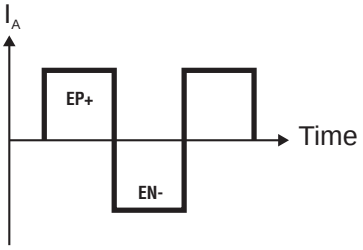	- STANDARD VALUE (RECOMMENDED) - BEST BALANCE BETWEEN EP+ AND EN- (50-50) - VALORE STANDARD (RACCOMANDATO) - OTTIMO BILANCIAMENTO TRA EP+ E EN- (50-50) - VALEUR STANDARD (RECOMMANDE) - EQUILIBRE OPTIMAL ENTRE LE EP+ ET EN- (50-50) - VALOR ESTÁNDAR (RECOMENDADO) - SALDO ÓPTIMO ENTRE EL PE + Y ES-(50-50) - STANDARD WERT (EMPFOHLEN) - SEHR GUTE AUSGLEICH ZWISCHEN EP + UND EN- (50-50)	- СТАНДАРТНОЕ ПРЕИМУЩЕСТВО (РЕКОМЕНДУЕТСЯ) - ЛУЧШИЙ БАЛАНС МЕЖДУ + И - (50-50)
NEGATIVE BALANCE'S VALUE VALORE BALANCE NEGATIVO VALEUR BALANCE NEGATIVE VALOR DE BALANCE NEGATIVO BALANCE-WERT NEGATIV БАЛАНС ОТРИЦАТЕЛЬНЫЙ	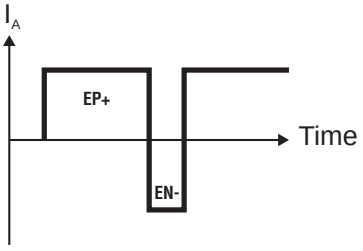	- MAX CLEANESS - MIN PENETRATION - MAX CONSUPTION OF TUNGSTEN ELECTRODE - MIN EFFICIENCY (SLOW WELDING) - MAX PULIZIA - MIN PENETRAZIONE - MAX CONSUMO ELETTRODO TUNGSTENO - MIN RENDIMENTO (SALDATURA LENTA) - MAX NETTOYAGE - MIN PENETRATION - MAX CONSOMMATION D'ELECTRODE DE TUNGSTENE - MIN RENDEMENT (SOUDAGE LENT) - MAX LIMPIEZA - MIN DE PENETRACIÓN	- MAX CONSUMO ELECTRODO DE TUNGSTENO - MIN RENDIMIENTO (SOLDADURA) - HÖCHSTE REINIGUNG - GERINGSTES DURCHDRINGEN - HÖCHSTER VERBRAUCH VON WOLFRAM ELEKTRODE - GERINGSTE LEISTUNG (LANGSAMES SCHWEISSEN - МАКСИМАЛЬНАЯ ЧИСТОТА - МИНИМАЛЬНОЕ ПРОНИКНОВЕНИЕ - МАКСИМАЛЬНЫЙ РАСХОД ВОЛЬФРАМОВЫМ ЭЛЕКТРОДОМ - МИНИМАЛЬНАЯ ПРОДУКТИВНОСТЬ (МЕДЛЕННАЯ СВАРКА)

FIG. M

CICLO MACCHINA BI-LEVEL 4T/HF
WELDING CYCLE BI-LEVEL 4T/HF

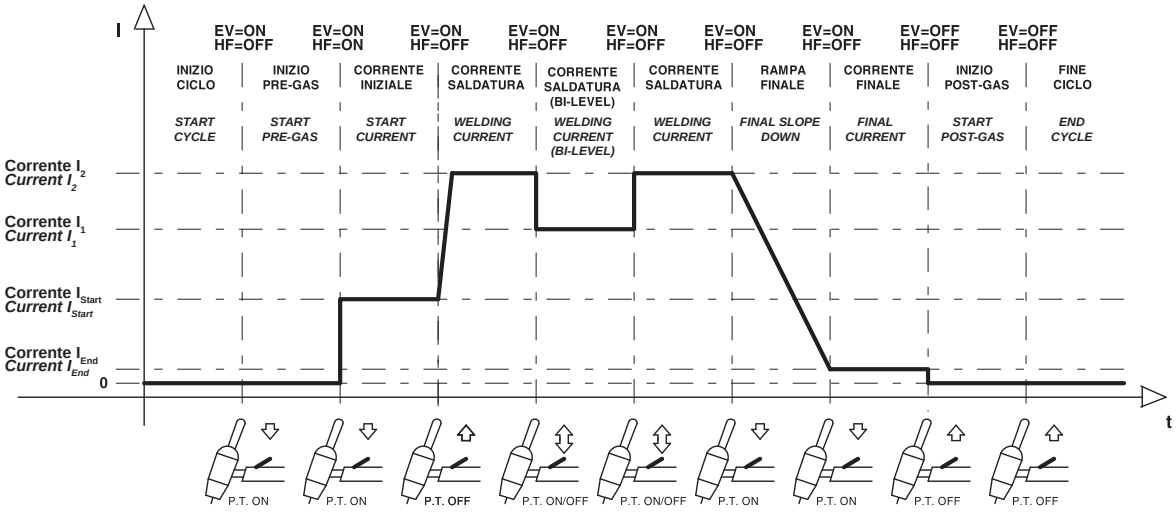

LEGENDA: EV = Elettrovalvola / *EV = Electrovalve*
PT = Pulsante torcia / *PT = Pushbotton torch*
HF = Alta frequenza (se attiva) / *HF = high frequency (if active)*

По вопросам продаж и поддержки обращайтесь:

Алматы (727)345-47-04
Ангарск (3955)60-70-56
Архангельск (8182)63-90-72
Астрахань (8512)99-46-04
Барнаул (3852)73-04-60
Белгород (4722)40-23-64
Благовещенск (4162)22-76-07
Брянск (4832)59-03-52
Владивосток (423)249-28-31
Владикавказ (8672)28-90-48
Владимир (4922)49-43-18
Волгоград (844)278-03-48
Вологда (8172)26-41-59
Воронеж (473)204-51-73
Екатеринбург (343)384-55-89
Иваново (4932)77-34-06
Ижевск (3412)26-03-58
Иркутск (395)279-98-46
Казань (843)206-01-48
Калининград (4012)72-03-81
Калуга (4842)92-23-67
Кемерово (3842)65-04-62
Киров (8332)68-02-04
Коломна (4966)23-41-49
Кострома (4942)77-07-48
Краснодар (861)203-40-90
Красноярск (391)204-63-61
Курск (4712)77-13-04
Курган (3522)50-90-47
Липецк (4742)52-20-81
Магнитогорск (3519)55-03-13
Москва (495)268-04-70
Мурманск (8152)59-64-93
Набережные Челны (8552)20-53-41
Нижний Новгород (831)429-08-12
Новокузнецк (3843)20-46-81
Ноябрьск (3496)41-32-12
Новосибирск (383)227-86-73
Омск (3812)21-46-40
Орел (4862)44-53-42
Оренбург (3532)37-68-04
Пенза (8412)22-31-16
Петрозаводск (8142)55-98-37
Псков (8112)59-10-37
Пермь (342)205-81-47
Ростов-на-Дону (863)308-18-15
Рязань (4912)46-61-64
Самара (846)206-03-16
Санкт-Петербург (812)309-46-40
Саратов (845)249-38-78
Севастополь (8692)22-31-93
Саранск (8342)22-96-24
Симферополь (3652)67-13-56
Смоленск (4812)29-41-54
Сочи (862)225-72-31
Ставрополь (8652)20-65-13
Сургут (3462)77-98-35
Сыктывкар (8212)25-95-17
Тамбов (4752)50-40-97
Тверь (4822)63-31-35
Тольятти (8482)63-91-07
Томск (3822)98-41-53
Тула (4872)33-79-87
Тюмень (3452)66-21-18
Ульяновск (8422)24-23-59
Улан-Удэ (3012)59-97-51
Уфа (347)229-48-12
Хабаровск (4212)92-98-04
Чебоксары (8352)28-53-07
Челябинск (351)202-03-61
Череповец (8202)49-02-64
Чита (3022)38-34-83
Якутск (4112)23-90-97
Ярославль (4852)69-52-93

Россия +7(495)268-04-70
Казахстан +7(727)345-47-04
Беларусь +375-257-127-884
Узбекистан +998(71)205-18-59
Киргизия +996(312)96-26-47

эл.почта: tnw@nt-rt.ru || сайт: http://telwin.nt-rt.ru/